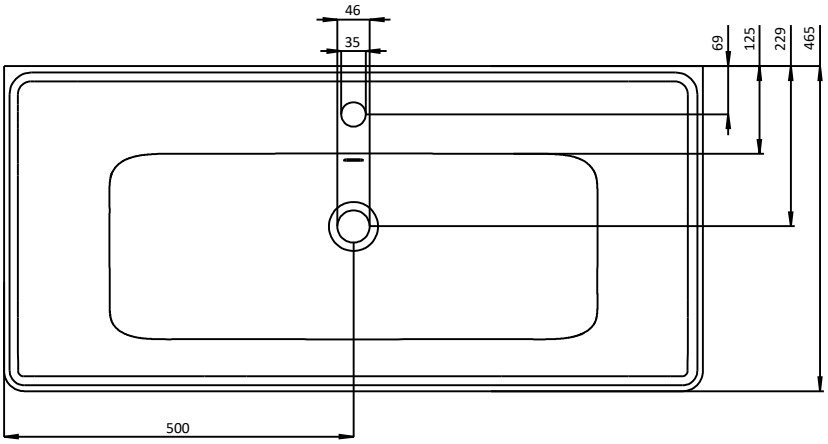
46
35
69
125
229
465
500

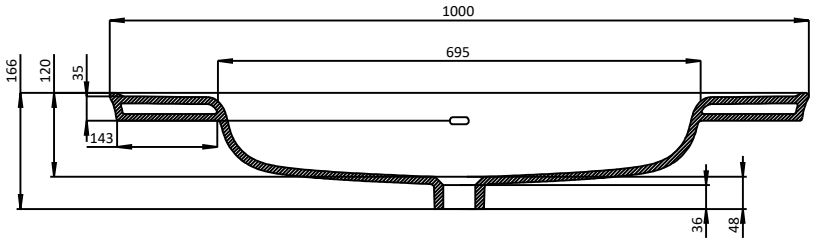
1000
695
166
120
35
143
36
48

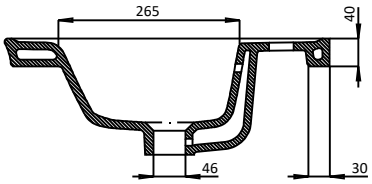
265
40
46
30